# КОММЕРЧЕСКОЕ ПРЕДЛОЖЕНИЕ

## АВТОГИДРОПОДЪЕМНИК С РАБОЧЕЙ ПЛАТФОРМОЙ PALFINGER P180T НА ШАССИ JAC N56

**От кого**: АО «Подъемные машины»,

Григорий Баитов, Т: +7 (921) 112-74-17 E-mail: G.Baitov@palfinger.com

### ТЕХНИЧЕСКИЕ ХАРАКТЕРИСТИКИ

| **Модель** | **PALFINGER P180T НА ШАССИ JAC N56** |
|---|---|
| Максимальная высота подъема, м | 18,0 (по ГОСТ Р 53037) |
| Максимальный горизонтальный вылет, м | 10,7 |
| Максимальная грузоподъёмность корзины, кг | 300 |
| Размер корзины Д х Ш х В, м | 1,4 х 0,7 х 1,1 |
| Угол поворота корзины, град | +90 -:- -90 |
| Угол поворота подъемника, град | 370 |

### КОМПЛЕКТАЦИЯ

- пульт управления в корзине и дистанционный по радио сигналу с возможностью подключения кабеля;
- ручной аварийный насос;
- счетчик моточасов;
- пуск/стоп двигателя автомобиля из корзины;
- корзина – 2-х местная алюминиевая;
- электроизоляция корзины до 1000 В;
- угол поворота корзины ±90°;

- рабочий угол стрелы – от -25° до 75°;
- габаритный размеры корзины – 1400x706x1100 мм;
- выравнивание корзины относительно горизонта – автоматическое гидравлическое;
- опоры – гидравлические;
- управление – электро-гидравлическое;
- стрела выполнена из высокопрочной конструкционной стали, обеспечивающей необходимую прочность, жесткость конструкции и легкий вес;
- электропроводка и рукава высокого давления расположены внутри стрелы;
- синхронизированное выдвижение телескопических секций происходит при помощи гидравлического цилиндра и цепного привода;
- проблесковый маячок желтого цвета на кабине;
- настил платформы – рифлёный алюминий;
- пластиковый инструментальный ящик;
- боковое алюминиевое сплошное не съемное ограждение по периметру платформы высотой 200 мм;
- датчик ОПГ в корзине.

## ГРУЗОВЫСОТНАЯ ДИАГРАММА

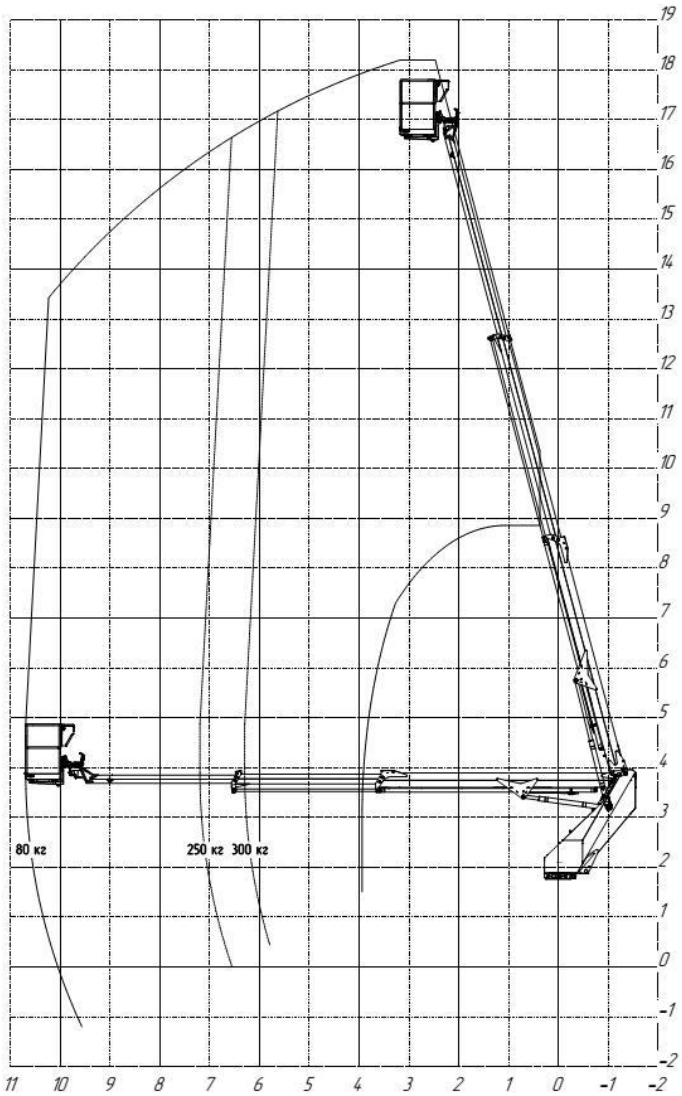

## ФОТО ТЕХНИКИ

## ЧЕРТЕЖ

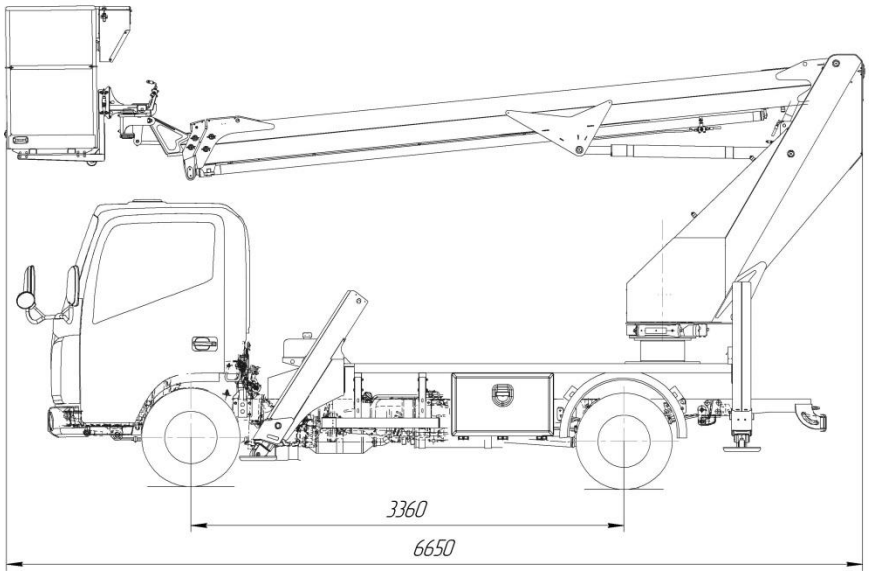


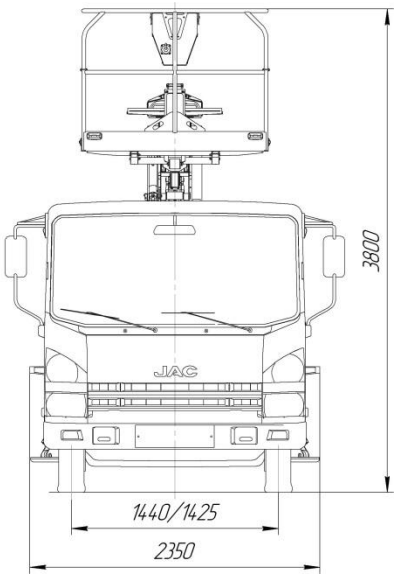


## КОММЕРЧЕСКИЕ УСЛОВИЯ

| | |
|---|---|
| Розничная цена (с НДС) | 3 780 000 руб. |
| Срок действия предложения | Пока товар в наличии |
| Срок поставки | В наличии |
| Базис поставки | г. Н. Новгород |